Labcraft
DESIGN LED LIGHTING

LED LINEAR/TRILITE

- Auswahl von 3 Beleuchtungsoptionen bis zu 960 Lumen; > 285 Lux @ 1 Meter
- Heller als entspr. Neonleuchte bei geringem Stromverbrauch
- Schnell und einfach zu installieren, paßt in bestehende DX/KL Anschlüsse
- Long life Cree LEDs; keine Ersatzlampen mehr notwendig
- Schlankes, flaches Design & integrierter Schalter

TECHNISCHE SPEZIFIKATIONEN
JULI 2018

DESIGNED FOR MULTI-SECTOR APPLICATIONS

10 YEAR WARRANTY | X2 BRIGHTER | E-TYPE APPROVED | MADE IN THE UK

DESIGNED, DEVELOPED AND MANUFACTURED IN **GREAT BRITAIN**

Labcraft Ltd
Thunderley Barns, Thaxted Road, Wimbish, Essex, CB10 2UT
T: +44 (0)1799 513434 F: +44 (0)1799 513437
E: sales@labcraft.co.uk W: www.labcraft.co.uk

LED LINEAR/TRILITE

Erhältlich mit 3 Lichtstärken - ehältlich mit 1, 2 oder 3 Leuchtstreifen mit bis zu 960 Lumen pro Einheit.

Heller als entsprechende Neonleuchten bei geringem Stromverbrauch - iede einzelne LED-Streifenversion ist heller als die Doppelfluoreszenzeinheit bei halbem Stromverbrauch.

Schnell und einfach zu installieren - paßt in bestehende DX/KL Anschlüsse.

Long life Cree LEDs - Das DXLED und KLLED bietet Optimale Leistung und verlängerte Lebensdauer, und die Kosten für den Austausch der Röhren entfallen zukünftig.

Schlankes, flaches Design & integrierter Schalter - Mit nur 24mm Tiefe kann dieses Licht in eine Vielzahl von Anwendungen abdecken. Der integrierte Schalter macht die Installation viel schneller und einfacher, spart Zeit und Geld.

.

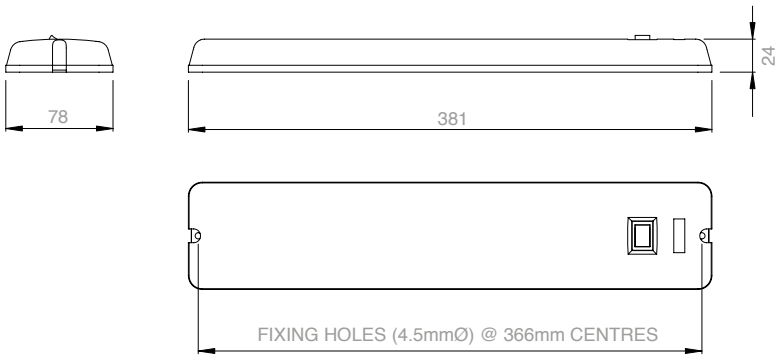

SPEZIFIKATION				ALLE ABMESSUNGEN HABEN EINE TOLERANZ VON +/-1mm
	12VDC	**DX/KLLED_12 (12 LED - 12V)**	**DX/KLLED_24 (24 LED - 12V)**	**DX/KLLED_36 (36 LED - 12V)**
Spannungsbereich	VDC	10-14	10-14	10-14
Ø Stromstärke	A	0.25	0.44	0.75
Lichtleistung	lm	320	640	960
Watt	W	3W	6W	9W
Gewicht	kg	0.18	0.20	0.22
Temp. Bereich	°C	-30 to +40	-30 to +40	-30 to +40
IP-Schutz	IP	IP50	IP50	IP50
	24VDC	**DX/KLLED_12/2 (12 LED - 24V)**	**DX/KLLED_24/2 (24 LED - 24V)**	**DX/KLLED_36/2 (36 LED - 24V)**
Spannungsbereich	VDC	20-28	20-28	20-28
Ø Stromstärke	A	0.13	0.22	0.38
Lichtleistung	lm	320	640	960
Watt	W	3W	6W	9W
Gewicht	kg	0.18	0.20	0.22
Temp. Bereich	°C	-30 to +40	-30 to +40	-30 to +40
IP-Schutz	IP	IP50	IP50	IP50

E & OE | Berechnungen basieren auf durchschnittlichen LED-Werten bei 13,2V (für 12V-Modelle) und @ 26V (für 24V)